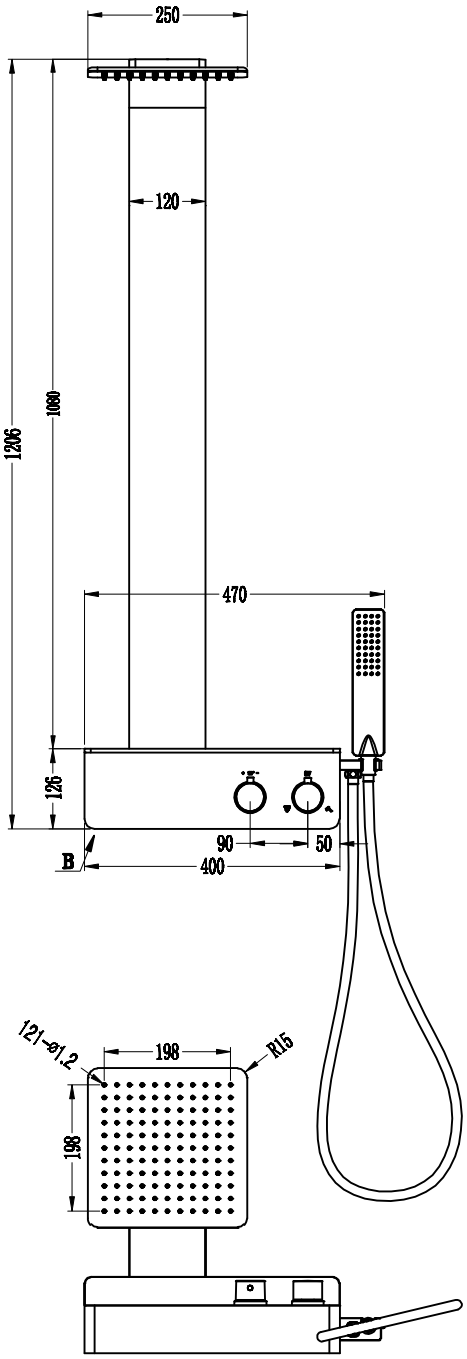
250
120
1206
1080
470
126
90
50
B
400
121-ø1.2
198
R15
198

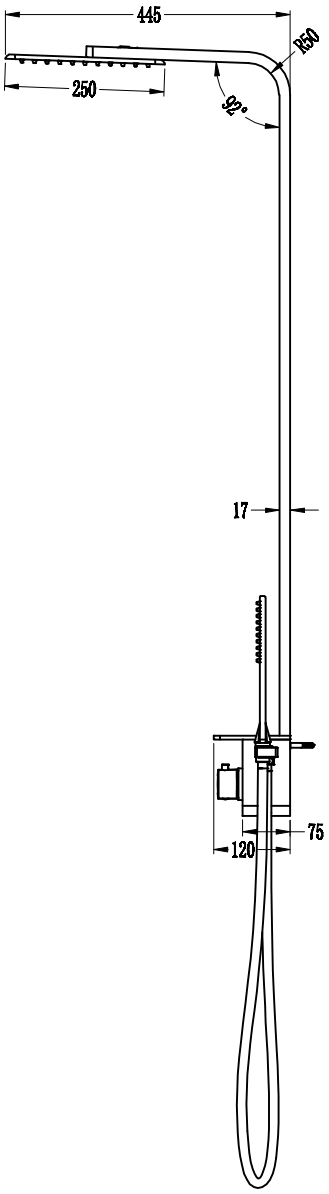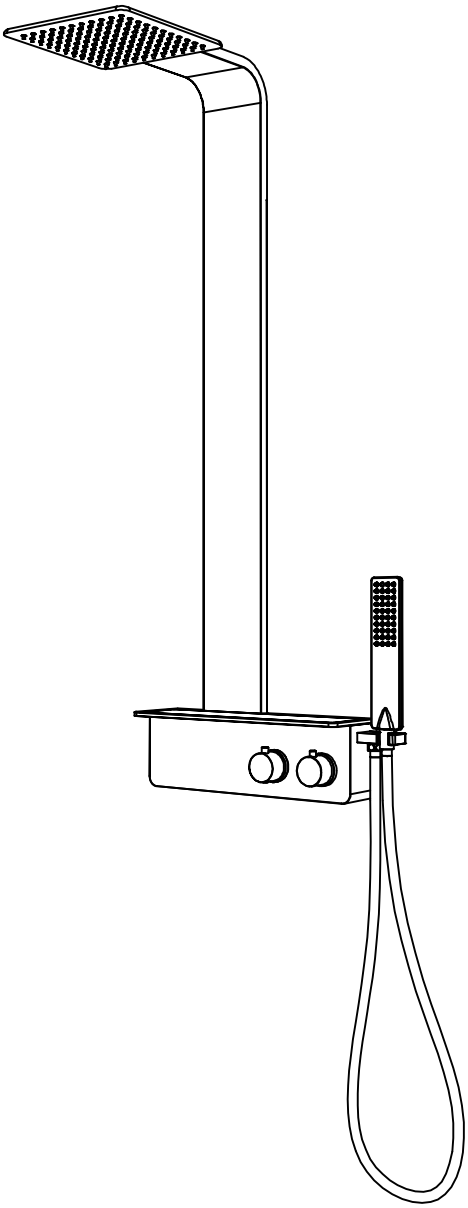
445
R50
250
92°
17
75
120